SANTA BRIGIDA
PALACE

CAPITOLATO

FABBRICATO RESIDENZIALE " **SANTA BRIGIDA PALACE** " IN VIA SANTA BRIGIDA - ORTONA CH.

Five Project srl

SEDE LEGALE: **PIAZZA PORTA CALDARI** 6 CAP 66026 ORTONA (CH)
P.IVA 02724510694
E-MAIL: FIVEPROJECTSRL@GMAIL.COM PEC: FIVEPROJECTSRL@PEC.IT
AMM.RE GIUSEPPE ARDOLINO CELL. 3881591523
RESP. TECNICO GEREMIA GIFUNI CELL.3511550810

Five Project srl

CARATTERISTICHE COSTRUTTIVE E DI FINITURA

LA STRUTTURA IN CEMENTO ARMATO (SECONDO LE NORMATIVE VIGENTI) SARÀ COMPOSTA, STRATO DI MAGRONE, CON SOTTOSTANTE MEMBRANA BUGNATA IN PVC, TRAVI FONDAZIONI E MURO PERIMETRALE IN CALCESTRUZZO ARMATO, SARANNO ADEGUATAMENTE IMPERMEABILIZZATE CON GUAINA LIQUIDA E MEMBRANA BUGNATA IN PVC.
LA MURATURA PERIMETRALE DEL FABBRICATO SARÀ COMPOSTA DA BLOCCO DI LATERIZIO SPESSORE CM. 40, INTONACO E FINITURA DI INTONACHINO COLORA TO.
LE TRAMEZZATURE SARANNO IN MATTONI FORATI DI LATERIZIO.

FONTI ALTERNATIVE DI ENERGIA ELETTRICA.

PER ADEGUARSI ALLE NORMATIVE VIGENTI, IN MERITO AL CONTENIMENTO DEI CONSUMI ENERGETICI, OLTRE ALL'UTILIZZO DI MATERIALI IDONEI SOPRA DESCRITTI, VERRANNO POSIZIONATI SULLA COPERTURA LATO ESPOSTO AL SUD, DEI PANNELLI FOTOVOLTAICI PER LA PRODUZIONE DI ENERGIA ELETTRICA, PER IL FABBISOGNO DELLE PARTI COMUNE (SCALA E ASCENSORE) . E PRODUZIONE DI ENERGIA ELETTRICA AD OGNI APPARTAMENTO DI CIRCA UN 2 KW.

PRESTAZIONI ENERGETICHE DEL FABBRICATO. (A.P.E.)

NEL RISPETTO DELLE DISPOSIZIONI DI LEGGE IN TEMA DI RISPARMIO ENERGETICO, VOLTE SEMPRE PIÙ ALLA RIDUZIONE DEI CONSUMI, L'INTERVENTO SARÀ ATTENTO AI REQUISITI DI PRESTAZIONE ENERGETICA TANTO DELL'INVOLUCRO EDILIZIO QUANTO A QUELLO DEGLI IMPIANTI.
IN GENERALE LE UNITÀ IMMOBILIARI SARANNO REALIZZATE CON SOLUZIONI TECNICO-COSTRUTTIVE ATTENTE AL BENESSERE TERMICO ACUSTICO ED ALLA SOSTENIBILITÀ AMBIENTALE; IL RICORSO ALLE ENERGIE ALTERNATIVE, ANCHE PER LA PRODUZIONE DELL'ACQUA CALDA SANITARIA, AUMENTERÀ L'EFFICIENZA ENERGETICA DELL'EDIFICIO ABBINANDO CONFORT ABITATIVO E RISPARMI NEI COSTI DI GESTIONE.
L'EDIFICIO AVRÀ IN DOTAZIONE IL PROPRIO ATTESTATO DI CERTIFICAZIONE ENERGETICA CLASSE A.



SEDE LEGALE: **PIAZZA PORTA CALDARI** 6 CAP 66026 ORTONA (CH)
P.IVA 02724510694
E-MAIL: FIVEPROJECTSRL@GMAIL.COM PEC: FIVEPROJECTSRL@PEC.IT
AMM.RE GIUSEPPE ARDOLINO CELL. 3881591523
RESP. TECNICO GEREMIA GIFUNI CELL.3511550810

Five Project srl

INTONACI INTERNI, TINTEGGIATURA E VERNICIATURA
GLI INTONACI INTERNI DEGLI APPARTAMENTI SARANNO ESEGUITI CON MALTE PREMISCELATE DI MARCA PRIMARIA, FINITE
A CIVILE . I PARASPIGOLI SARANNO IN LAMIERA ZINCATA O ALLUMINIO INTERNO E IN ACCIAIO INOX ESTERNO SARANNO POSATI CONTEMPORANEAMENTE ALL'ARRICCIATURA O RASATURA.
LE PARETI INTERNE SARANNO TINTEGGIATE CON DUE MANI DI TRASPIRANTE IN TINTA CHIARA PREVIA PREPARAZIONE DELLE STESSE E ANTIMUFFA, SECONDO CICLO PREVISTO DALLA DITTA PRODUTTRICE

OPERE DA LATTONIERE

CANALI, PLUVIALI, CONVERSE A CANALE ED A MURO, SCOSSALINE, ECC. SARANNO REALIZZATI IN ALLUMINIO, CON GIUNTE A SOVRAPPOSIZIONE GRAFFATA, COMPLETI DI CICOGNE, TIRANTI ED OCCHIALI, BRACCIOLI DA
MURARE E PEZZI SPECIALI.

CANALIZZAZIONI E TUBAZIONI

LE TUBAZIONI DI RETE FOGNARIA E ACQUEDOTTO, ENEL E TELECOM SARANNO ESEGUITE NEL RISPETTO DEI REQUISITI
RICHIESTI DAI REGOLAMENTI LOCALI E DALLE PARTICOLARI DISPOSIZIONI DELL'UFFICIO SANITARIO LOCALE. SARANNO
DERIVATE DIRETTAMENTE DALLE RETI PRINCIPALI ESISTENTI E VERRANNO INTERRATE CON IDONEI POZZETTI DI ISPEZIONE.
TUTTE LE RETI ED I RELATIVI MANUFATTI SARANNO REALIZZATI CON MATERIALE A NORMA UNI IMPERMEABILE, RESISTENTE ALLE AGGRESSIONI CHIMICHE ED A PERFETTA TENUTA, IN MODO TALE DA POTER GARANTIRE LA PERFETTA SIGILLATURA E LA CORRETTA ISPEZIONABILITÀ DELL'IMPIANTO.
LE TUBAZIONI DI SCARICO DELLE ACQUE NERE SARANNO IN
PVC A GIUNTI SILENZIATI PUCCI O SIMILARI. LE COLONNE DI SCARICO DISCENDENTI DA BAGNI E CUCINE SARANNO IN POLIPROPILENE RIGIDO RETICOLATO E A FONDO COLONNA PARTIRANNO CONDOTTI ORIZZONTALI IN PVC DI TIPO PESANTE.
TALE IMPIANTO SARÀ COLLEGATO A POZZETTI DI ISPEZIONE E QUINDI DI SCARICO NELLA RETE FOGNARIA COMUNALE PREVIO PASSAGGIO IN UN POZZETTO DI CALMA E NEL POZZETTO DI ISPEZIONE "BRAGA SIFONE".
I DISCENDENTI DEI PLUVIALI SARANNO IN ALLUMINIO DI COLORE TESTA DI MORO, IN NUMERO E DIMENSIONI TALI DA GARANTIRE IL
REGOLARE DEFLUSSO DELL'ACQUA PIOVANA ANCHE DURANTE LE PIÙ INTENSE PRECIPITAZIONI TEMPORALESCHE.

SEDE LEGALE: **PIAZZA PORTA CALDARI** 6 CAP 66026 ORTONA (CH)
P.IVA 02724510694
E-MAIL: FIVEPROJECTSRL@GMAIL.COM PEC: FIVEPROJECTSRL@PEC.IT
AMM.RE GIUSEPPE ARDOLINO CELL. 3881591523
RESP. TECNICO GEREMIA GIFUNI CELL.3511550810

Five Project srl

LA PARTE TERMINALE DEL PLUVIALE SARÀ IN POZZETTI PREFABBRICATI CON CHIUSINI IN CEMENTO. CURVE E BRAGHE SARANNO IN GRADO DI RESISTERE A PRESSIONE PARI AD ALMENO 1,5 VOLTE L'ALTEZZA MASSIMA DI COLONNA D'ACQUA FINO AL SOLAIO PIÙ ALTO TRA QUELLI INSISTENTI SU OGNI TRATTO. I TRATTI INTERRATI SARANNO IN TUBO DI PVC, POSTI IN OPERA PREVIO ADEGUATO LETTO DI SABBIA, RINFIANCO E VOLTA IN CLS ARMATO. GLI ALLACCIAMENTI DEI PLUVIALI AI TRATTI DI TUBAZIONE INTERRATA SARANNO ESEGUITI A MEZZO DI POZZETTO SIFONATO E ISPEZIONABILE.

SCALA INTERNA: MARMO E BALAUSTRA IN ALLUMINIO E VETRO.

ASCENSORE: MARCA SCHINDLER O SIMILARI.







SEDE LEGALE: **PIAZZA PORTA CALDARI** 6 CAP 66026 ORTONA (CH)
P.IVA 02724510694
E-MAIL: FIVEPROJECTSRL@GMAIL.COM PEC: FIVEPROJECTSRL@PEC.IT
AMM.RE GIUSEPPE ARDOLINO CELL. 3881591523
RESP. TECNICO GEREMIA GIFUNI CELL.3511550810

Five Project srl

SERRAMENTI ESTERNI.

SERRAMENTI ESTERNI (FINESTRE E PORTEFINESTRE) DELLE UNITÀ ABITATIVE SARANNO IN PVC TAGLIO TERMICO COLORE BIANCO.



AVVOGIBILI (TAPPARELLE)

AVVOLGIBILI IN ALLUMINIO COIBENTATO CON FINITURA TINTA UNITA COLORI RAL, MOTORIZZATI E COMPLETI DI ACCESSORI.







SEDE LEGALE: **PIAZZA PORTA CALDARI** 6 CAP 66026 ORTONA (CH)
P.IVA 02724510694
E-MAIL: FIVEPROJECTSRL@GMAIL.COM PEC: FIVEPROJECTSRL@PEC.IT
AMM.RE GIUSEPPE ARDOLINO CELL. 3881591523
RESP. TECNICO GEREMIA GIFUNI CELL.3511550810

Five Project srl

PORTONCINI D'INGRESSO ALLE UNITÀ ABITATIVE

PORTE BLINDATE MARCA DIERRE O SIMILARI.
INTELLIGENTE, FACILE, SICURA



FIVE PROJECT SRL
PIAZZA PORTA CALDARI N 6, ORTONA (CH)

SEDE LEGALE: **PIAZZA PORTA CALDARI** 6 CAP 66026 ORTONA (CH)
P.IVA 02724510694
E-MAIL: FIVEPROJECTSRL@GMAIL.COM PEC: FIVEPROJECTSRL@PEC.IT
AMM.RE GIUSEPPE ARDOLINO CELL. 3881591523
RESP. TECNICO GEREMIA GIFUNI CELL.3511550810

Five Project srl

PORTE INTERNE COMPLANARE A SPINTA



COPRIFILI DA 100 MM COMPLANARI,
CERNIERE A SCOMPARSA E SERRATURA MAGNETICA.

PORTE INTERNE MODELLO BASIC

L'AMPIA OFFERTA DI DECORATIVI RENDONO LA LINEA BASIC ADATTABILE AD OGNI AMBIENTE.



FIVE PROJECT SRL
PIAZZA PORTA CALDARI N 6, ORTONA (CH)

SEDE LEGALE: **PIAZZA PORTA CALDARI** 6 CAP 66026 ORTONA (CH)
P.IVA 02724510694
E-MAIL: FIVEPROJECTSRL@GMAIL.COM PEC: FIVEPROJECTSRL@PEC.IT
AMM.RE GIUSEPPE ARDOLINO CELL. 3881591523
RESP. TECNICO GEREMIA GIFUNI CELL.3511550810

Five Project srl

IMPIANTO DI RISCALDAMENTO E CLIMATIZZAZIONE

ALLA LUCE DELLA NORMATIVA SUL RISPARMIO ENERGETICO È PREVISTO UN IMPIANTO DI RISCALDAMENTO E RAFFRESCAMENTO AD ACQUA, CON POMPE DI CALORE INVERTER (CHAFFOTEAUX O SIMILARI), LA GENERAZIONE PER IL RISCALDAMENTO E RAFFRESCAMENTO AVVIENE MEDIANTE VENTILCONVETTORE (IN INGLESE FAN COIL) A PARETE LA PRODUZIONE DI ACQUA CALDA SANITARIA, AVVIENE MEDIANTE POMPE DI CALORE INVERTER (CHAFFOTEAUX O SIMILARI).



ARIANEXT LITE M LINK



AQUANETX PLV



SPLIT A PARETE IDRONICI



PANNELLO RADIANTE A PAVIMENTO (SOLO CALDO)

SEDE LEGALE: **PIAZZA PORTA CALDARI** 6 CAP 66026 ORTONA (CH)
P.IVA 02724510694
E-MAIL: FIVEPROJECTSRL@GMAIL.COM PEC: FIVEPROJECTSRL@PEC.IT
AMM.RE GIUSEPPE ARDOLINO CELL. 3881591523
RESP. TECNICO GEREMIA GIFUNI CELL.3511550810

Five Project srl

IMPIANTO IDRICO-SANITARIO

L'IMPIANTO IDRICO-SANITARIO COMPRENDERÀ:
LE TUBAZIONI DI ADDUZIONE DELL'ACQUA, PER LA DISTRIBUZIONE DELL'ACQUA POTABILE, CON LA PRESSIONE NECESSARIA, AI SERVIZI DEI VARI APPARTAMENTI;
(VISTO LA CARENZE DI ACQUA NEL COMUNE DI ORTONA) CON AUSILIO DI AUTOCLAVE POSIZIONATO IN UN APPOSITO LOCALE TECNICO.

IMPIANTO ELETTRICO – TV/SATELLITARE – FONIA

L'IMPIANTO ELETTRICO GENERALE SARÀ REALIZZATO A NORMA CEI 64-8 V3, DELLA MARCA BTICINO SERIE MATIX OPPURE SIMILAR DA UNO STANDARD DI QUALITÀ, TALE DA GARANTIRE LA DURATA NEL TEMPO DELLE FUNZIONALITÀ DELLE COMPONENTI. LE CASE COSTRUTTRICI IMPIEGATE, SARANNO NAZIONALI DI PRIMARIA IMPORTANZA PER GARANTIRE LA MASSIMA RINTRACCIABILITÀ DEI PRODOTTI NEL TEMPO ED AVERE LA GARANZIA DELLA SOSTITUZIONE IMMEDIATA PER EVENTUALI DIFETTI DI FABBRICAZIONE.



SEDE LEGALE: **PIAZZA PORTA CALDARI** 6 CAP 66026 ORTONA (CH)
P.IVA 02724510694
E-MAIL: FIVEPROJECTSRL@GMAIL.COM PEC: FIVEPROJECTSRL@PEC.IT
AMM.RE GIUSEPPE ARDOLINO CELL. 3881591523
RESP. TECNICO GEREMIA GIFUNI CELL.3511550810

Five Project srl

PAVIMENTAZIONE PARTE COMUNE.

DI SEGUITO RENDER DEL FABBRICATO CON POSTI AUTO, ESTERNO, E IMMAGINE DI PAVIMENTAZIONI, RIVESTIMENTI TIPO E SIMILARI.

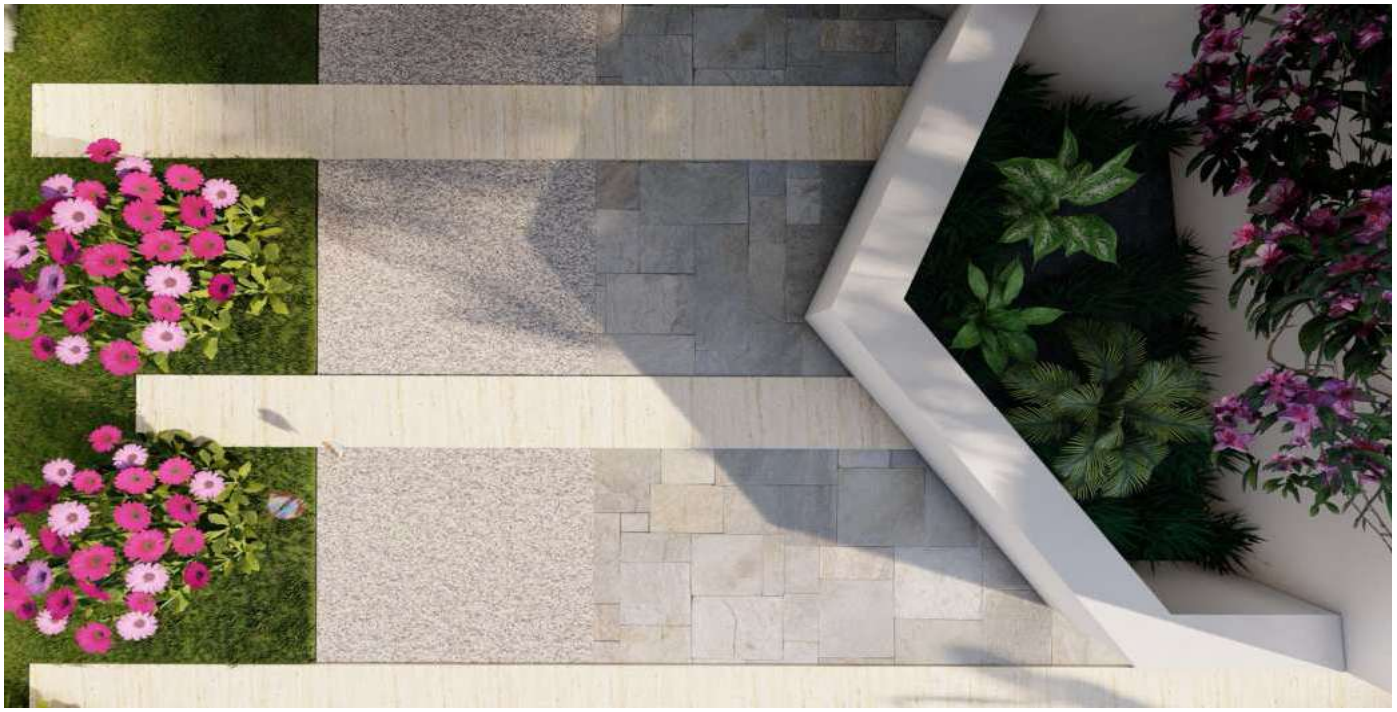



SEDE LEGALE: **PIAZZA PORTA CALDARI** 6 CAP 66026 ORTONA (CH)
P.IVA 02724510694
E-MAIL: FIVEPROJECTSRL@GMAIL.COM PEC: FIVEPROJECTSRL@PEC.IT
AMM.RE GIUSEPPE ARDOLINO CELL. 3881591523
RESP. TECNICO GEREMIA GIFUNI CELL.3511550810

Five Project srl

SISTEMAZIONE INTERNA

DI SEGUITO IMMAGINE DEI PEZZI IGIENICI, RUBINETTERIE, PAVIMENTI E RIVESTIMENTI TIPO O SIMILARI.

SANITARI

PEZZI IGIENICI AZZURRA CERAMICA SERIE FORMA E COMODA.
COPRIVASO FRIZIONATO BIANCO





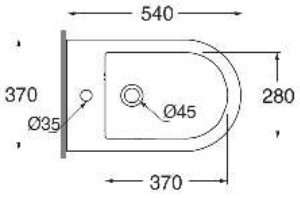

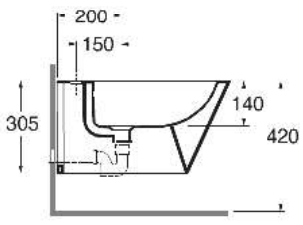

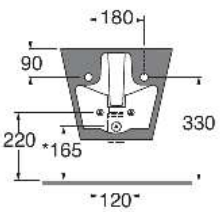

SEDE LEGALE: **PIAZZA PORTA CALDARI** 6 CAP 66026 ORTONA (CH)
P.IVA 02724510694
E-MAIL: FIVEPROJECTSRL@GMAIL.COM PEC: FIVEPROJECTSRL@PEC.IT
AMM.RE GIUSEPPE ARDOLINO CELL. 3881591523
RESP. TECNICO GEREMIA GIFUNI CELL.3511550810

Five Project srl

MOBILETTO LAVABO

MOBILE MORESCO COMPOSIZIONE CM.100 ROVERE
COLORI ROVERE, BIANCO, VERDE CON SPECCHIO E LAMPADA LED







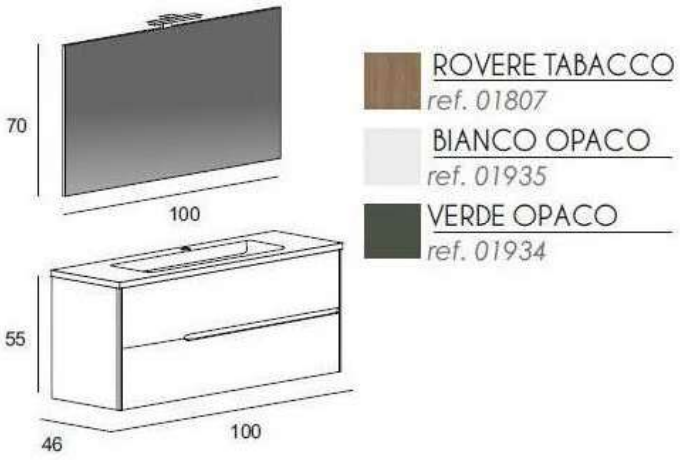

SEDE LEGALE: **PIAZZA PORTA CALDARI** 6 CAP 66026 ORTONA (CH)
P.IVA 02724510694
E-MAIL: FIVEPROJECTSRL@GMAIL.COM PEC: FIVEPROJECTSRL@PEC.IT
AMM.RE GIUSEPPE ARDOLINO CELL. 3881591523
RESP. TECNICO GEREMIA GIFUNI CELL.3511550810

Five Project srl

RUBINETTERIA

RUBINETTERIA MODELLI UP+, HASK O SIMILARI.





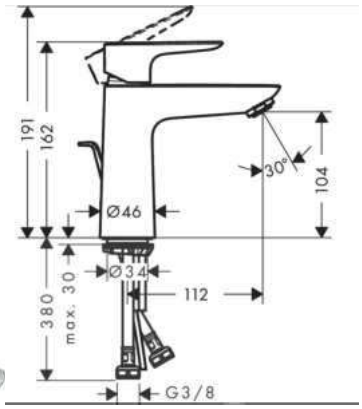



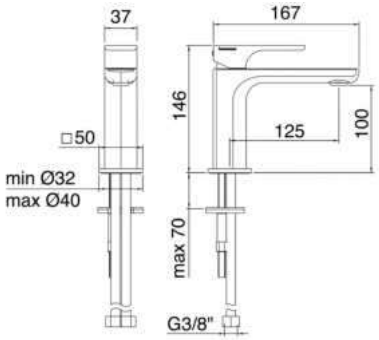



SEDE LEGALE: **PIAZZA PORTA CALDARI** 6 CAP 66026 ORTONA (CH)
P.IVA 02724510694
E-MAIL: FIVEPROJECTSRL@GMAIL.COM PEC: FIVEPROJECTSRL@PEC.IT
AMM.RE GIUSEPPE ARDOLINO CELL. 3881591523
RESP. TECNICO GEREMIA GIFUNI CELL.3511550810

Five Project srl

RIVESTIMENTI INTERNI

RIVESTIMENTI BAGNO MGM CERAMICHE COLLEZIONE LINE
PIASTRELLE IN GRES PORCELLANATO PER INTERNI.













SEDE LEGALE: **PIAZZA PORTA CALDARI** 6 CAP 66026 ORTONA (CH)
P.IVA 02724510694
E-MAIL: FIVEPROJECTSRL@GMAIL.COM PEC: FIVEPROJECTSRL@PEC.IT
AMM.RE GIUSEPPE ARDOLINO CELL. 3881591523
RESP. TECNICO GEREMIA GIFUNI CELL.3511550810

Five Project srl

RIVESTIMENTI INTERNI

RIVESTIMENTI INTERNI E PAVIMENTI AZIENDA ASCOT.



SEDE LEGALE: **PIAZZA PORTA CALDARI** 6 CAP 66026 ORTONA (CH)
P.IVA 02724510694
E-MAIL: FIVEPROJECTSRL@GMAIL.COM PEC: FIVEPROJECTSRL@PEC.IT
AMM.RE GIUSEPPE ARDOLINO CELL. 3881591523
RESP. TECNICO GEREMIA GIFUNI CELL.3511550810

Five Project srl

RIVESTIMENTI INTERNI

RIVESTIMENTI INTERNI E PAVIMENTI AZIENDA SAVOIA ITALIA.





SANTA BRIGIDA PALACE

CAPITOLATO

CONTATTI

FIVE PROJECT SRL
SEDE LEGALE: **PIAZZA PORTA CALDARI** 6 CAP 66026 ORTONA (CH)

P.IVA 02724510694
E-MAIL: FIVEPROJECTSRL@GMAIL.COM PEC: FIVEPROJECTSRL@PEC.IT
AMM.RE GIUSEPPE ARDOLINO CELL. 3881591523
RESP. TECNICO GEREMIA GIFUNI CELL.3511550810

Five Project srl

A+B STUDIO
VIA DELLA PACE, 42 | 66026 ORTONA | CH | TEL/FAX 085 9062790

ARCH. CLAUDIO ANGELUCCI CELL. 3205772891 E-MAIL CLAUDIOANGELUCCIARK@GMAIL.COM
ARCH. GIANLUCA BUZZELLI CELL. 3471349736 E-MAIL GIANLUCA.BUZZELLI69@GMAIL.COM